Datasheet - SP05 IN BH255NBLAMO

De SP05 verstuiver is helemaal uit plastic en heeft een verstuiving capaciteit van 1.25 ML. De SP05 verstuiver is gemakelijk te gebruiken, maar zijn ergonomische vorm en zijn «easy-grip» trekker en buis. De buis heeft twee posities met verstuiving pictogram en « stop ». De verstuiver vorm is regelmatig en rond, zonder grote druppels.

Algemene informatie

- **Bestelnummer : SP05 IN BH255NBLAMO**
- Verstuiving capaciteit : 1.25 ml
- Gewicht : 22.00 gr
- Kleur :
- Lengte van de buis : 255 mm

Foto



Neck : 28/410

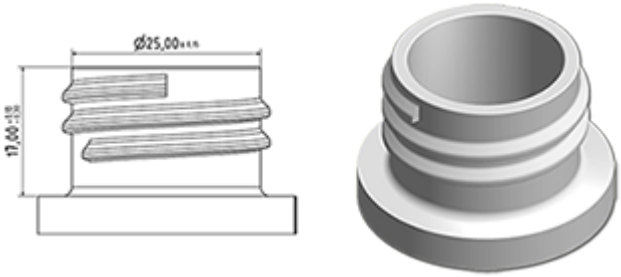

Standaard verpakking :

- 370 st. per doos
- Afmetingen : 60 x 40 x 36 cm
- Brutogewicht : 9.14 Kg

Exploded View

Pos	Beschrijving	Materiaal
1	Kap	PP
2	Lichaam	PP
3	Ring	PP
4	Dichting	PP/EPE
5	Stijgbuis	PP
6	Klep	PP
7	Zuiger	PP
8	Buis	PE
9	Trekker	PP
10	Veer	POM
11	Door foamer	PP

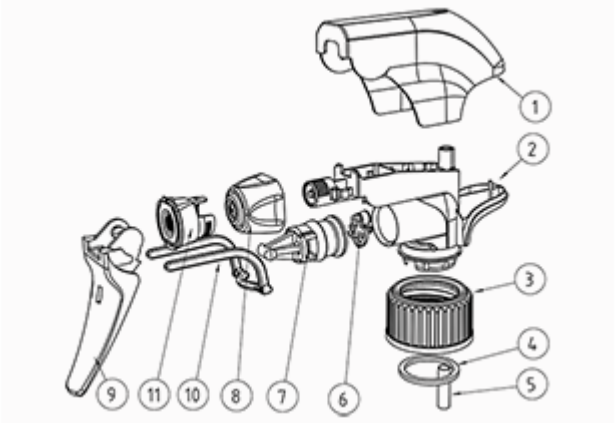

Media





